ARTINOX

SHORE - 65

READY
Integrati

Installazione

Integrato

Codice

SASH65

Descrizione

Nasce da un concept innovativo: pareti interne rivestite dallo stesso materiale del piano di lavoro, sostenute e protette sul retro da angoli saldati che preservano la lavorazione superficiale, garantendo solidità e una durata senza tempo. Il fondo, lasciato a vista e definito da un esclusivo perimetro inclinato, offre un valore estetico distintivo e allo stesso tempo una protezione avanzata. Questa soluzione difende dagli urti che potrebbero danneggiare anche i materiali più duri e delicati, e assicura una totale resistenza agli shock termici: le naturali micro-dilatazioni vengono assorbite dall'acciaio, evitando nel tempo la formazione di microfessurazioni.

Accessori in dotazione

16 – VASCHETTA FORATA

Dati tecnici

Materiale	AISI 304
Finitura	Spazzolato
Raggio interno	0 mm saldato
Misure esterne	716 x 466 mm
Misure vasca	650 x 400 mm
Profondità vasca	175 mm
Piletta	inox 3 ½"
Base	750 mm

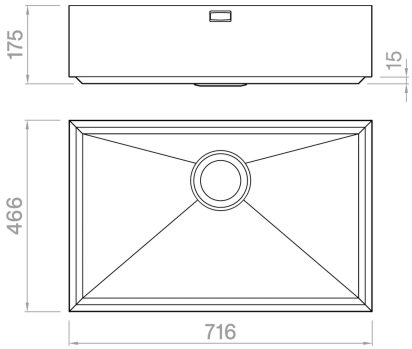

*Artinox Spa si riserva il diritto di modificare le caratteristiche dei prodotti in qualsiasi momento. I dati tecnici, le illustrazioni e le informazioni non sono vincolanti. Artinox SpA non è responsabile per eventuali errori. Prima della foratura, verificare che l'articolo e le dimensioni corrispondano all'ordine.