ARTINOX

LINEA - 50

SOLO
Integrati

Installazione

Edgeless

Codice

L50F13

Descrizione

La particolarità risiede nell'esclusiva installazione Edgeless, dove la giunzione al piano non è visibile. I due elementi, piano cucina e LINEA, si fondono armoniosamente, esaltando una purezza estetica senza paragoni. Progettata per essere facilmente installata su tutti i materiali e diversi spessori, questa soluzione garantisce una protezione straordinaria dei bordi, migliorandone la resistenza agli urti. Un sistema intelligente sviluppato in collaborazione con le migliori aziende di lastre in ceramica, per dar vita a soluzioni di design esclusivo.

Accessori in dotazione

Dati tecnici

Materiale	AISI 304
Finitura	Spazzolato
Raggio interno	10 mm saldato
Misure esterne	543 x 443 mm
Misure vasca	500 x 400 mm
Profondità vasca	200 mm
Piletta	inox 3 ½"
Base	600 mm

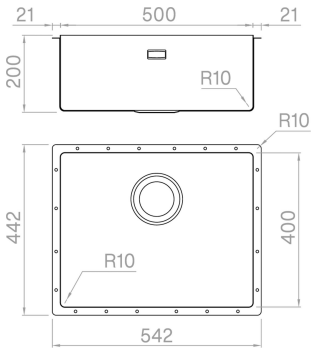

*Artinox Spa si riserva il diritto di modificare le caratteristiche dei prodotti in qualsiasi momento. I dati tecnici, le illustrazioni e le informazioni non sono vincolanti. Artinox SpA non è responsabile per eventuali errori. Prima della foratura, verificare che l'articolo e le dimensioni corrispondano all'ordine.